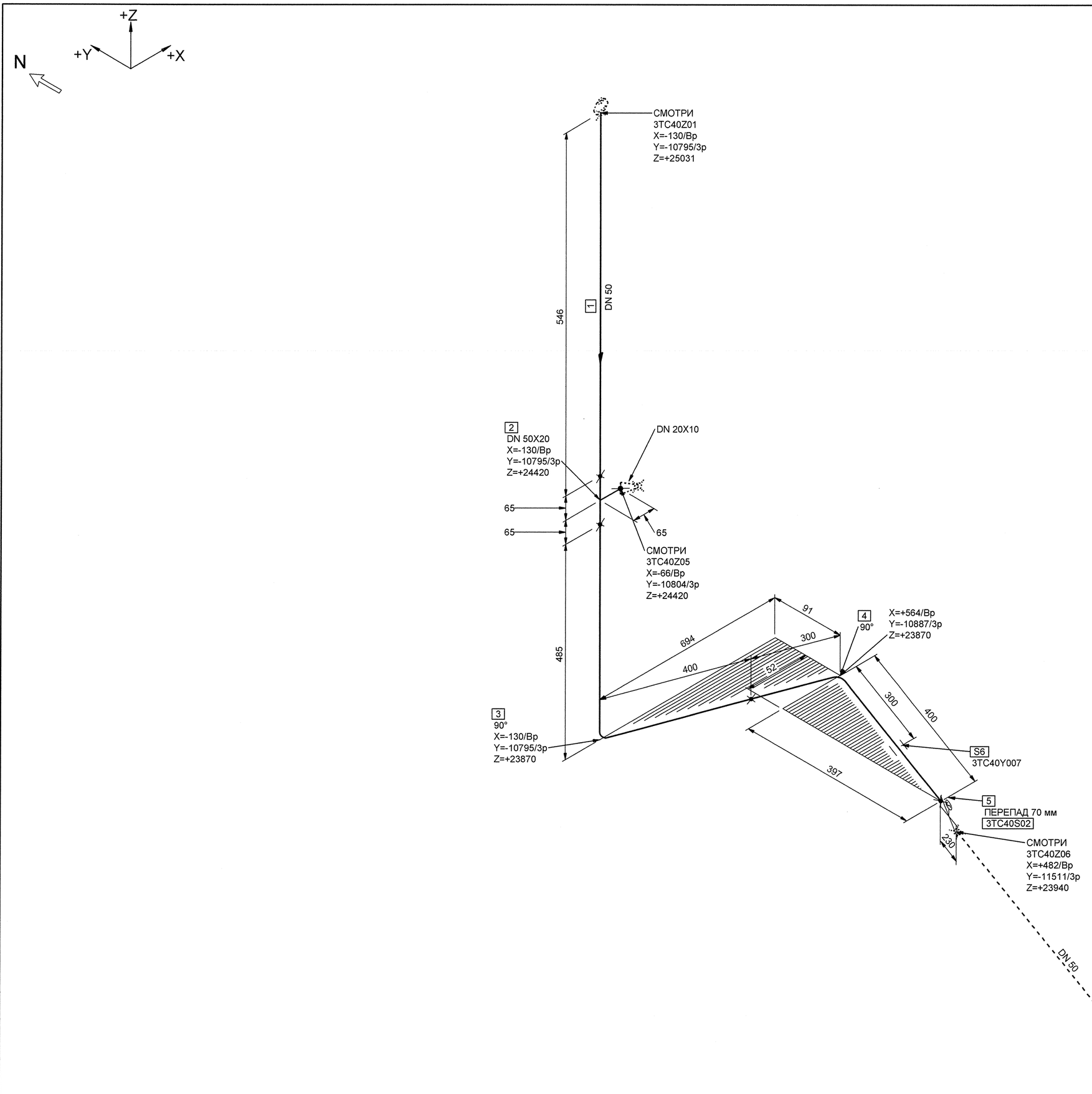

МОНТАЖНЫЕ ЭЛЕМЕНТЫ

ПОЗ	НАИМЕНОВАНИЕ	КОЛ	МАТЕРИАЛ	МАССА ЕД-ЦЫ, КГ
1	БК-592665-03 ТРУБА 57х5,5	0.546 М	08Х18Н10Т ТУ 14-3Р-197-2001	7.02
2	11 ОСТ 24.125.16-89 ТРОЙНИК DN 50х20	1	08Х18Н10Т ГОСТ 5632-72*	2.60
3	БК-1997574 ТРУБА ГНУТАЯ 90°-57х5,5-285х200-799 - R200	1	08Х18Н10Т ТУ 14-3Р-197-2001	5.609
4	БК-1997572 ТРУБА ГНУТАЯ 90°-57х5,5-100х200-614 - R200	1	08Х18Н10Т ТУ 14-3Р-197-2001	4.31
5	А10 823-0200-50-01 2ВIIа ТУ 422-21-52/08 КЛАПАН ЗАПОРНЫЙ СИЛЬФОННЫЙ С ЭЛЕКТРОПРИВОДОМ С ПАТРУБКАМИ ПОД ПРИВАРКУ DN 50 Рр 18,0 МПа Тр 350°С НЕРЖАВЕЮЩАЯ СТАЛЬ	1	СБОРНЫЙ	123.70
6	3ТС40Y007 ОПОРА СКОЛЬЗЯЩАЯ НАПРАВЛЯЮЩАЯ	1		-

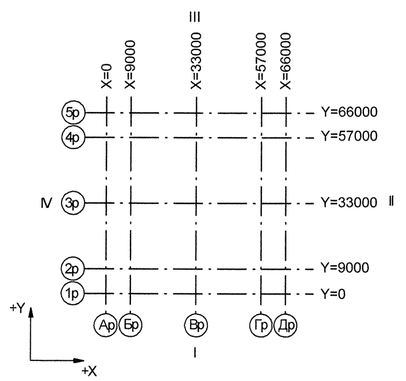

Номер трубопровода - III
Подведомственность - ПНАЭГ 7-008-89
Классификационное обозначение по НП-001-97 - 2Н
Группа по ПНАЭГ 7-008-89 - В
Класс безопасности по НП-001-97 - 2
Категория сейсмостойкости по НП-031-01 - I
Рабочие параметры: Рр= 17.64 МПа, tр=350°С
Параметры гидроиспытания: Рг=24.50 МПа, t не менее 5°С
Среда- Теплоноситель I контура

3TG11Z01_01		3	DN 100	Z+ 2700 X+ 175 Y- 2775	3TG11W01/N1				S8 3TG11Y01/РТ-997				3TG11J01/ ТГ-235
Код блока	Трубопроводы проектируемые	Позиция детали	Условный проход	Координаты элементов в здании	Код оборудования/ Номер патрубка	Шов заводской	Шов монтажный	Резьбовое соединение	Позиция опоры Код опоры / код проходки	Направление среды	Переход	Штуцер	Код герметичной проходки/ код проходки

Изм.	Кол.уч.	Лист	№ док.	Подпись	Дата
Инж. 2к.		Сидоренко			18.07
Пров. инж. 2к.		Случевская			18.07
Пров.вед.инж.		Махотина			18.07
Нач. гр.		Жубрев			18.07
Н.контр.		Краснояров			18.07

АРХИВНЫЙ ЭКЗЕМПЛЯР

Инв. № подл. R3.03733.1.0.13
Лист 105

R3.TC10.3072.013.01.00.075

Ростовская АЭС Блок 3

Реакторное отделение
Герметичная часть
Трубопроводы байпасной очистки воды I контура
Рр больше 2,2 МПа

Стадия	Лист	Листов
Р	1	1

Изометрический чертеж
3ТС40Z04

ОАО "НИАЭП" 2012

Формат А1

Инв. N подл. R3.03733.1.0.13 | Подп. и дата | Взам. инв. N | ДОПОЛНИТЕЛЬНЫЕ ПОДПИСИ | ДОПОЛНИТЕЛЬНЫЕ ПОДПИСИ